Tekno Equipment s.r.l.
bakery and pastry machines

SBD – DIVISEUR BANC MANUEL

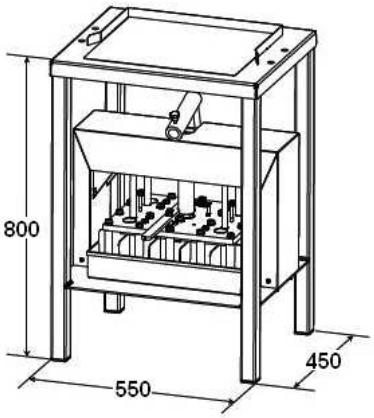

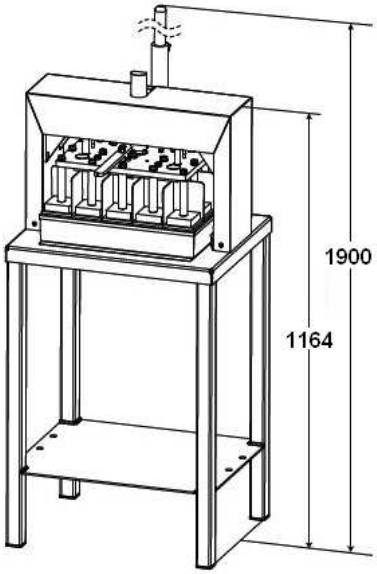

Machine particulièrement adaptée pour diviser la pâte pour baguettes et ficelles. Structure en acier électrosoudée et laquée au four. Les couteaux sont en acier inox AISI 304. Les parties en contact avec la pâte sont en acier inox AISI 304 et en polyéthylène alimentaire. Le movement est assuré par des mécanismes à levier actionnés manuellement.

Conseils:

Pour obtenir un bon produit procéder comme suit:

mettre de la farine à l'intérieur de la cuve;
mettre la pâte;
mettre de la farine sur la pâte.

En procédant de cette manière, on évite que la pâte, durant la phase de pressage et de coupe, colle à la cuve et au couvercle.

Modèle	Divisions	Grammage	Capacité	Pressino
	n°	gr	Kg	Cm
SDB 20	20	80 / 350	7	80 x 80 x 70 h
SDB 40	40	40 / 170	7	39 x 80 x 70 h

Tekno Equipment S.r.l. # Torri di Quartesolo (VI) # CAP 36040 # Via Brescia, 2 # ITALY
Tel. +39 0444/267164 Fax. +39 0444/269705 # www.teknoequipment.com e-mail: info@teknoequipment.com