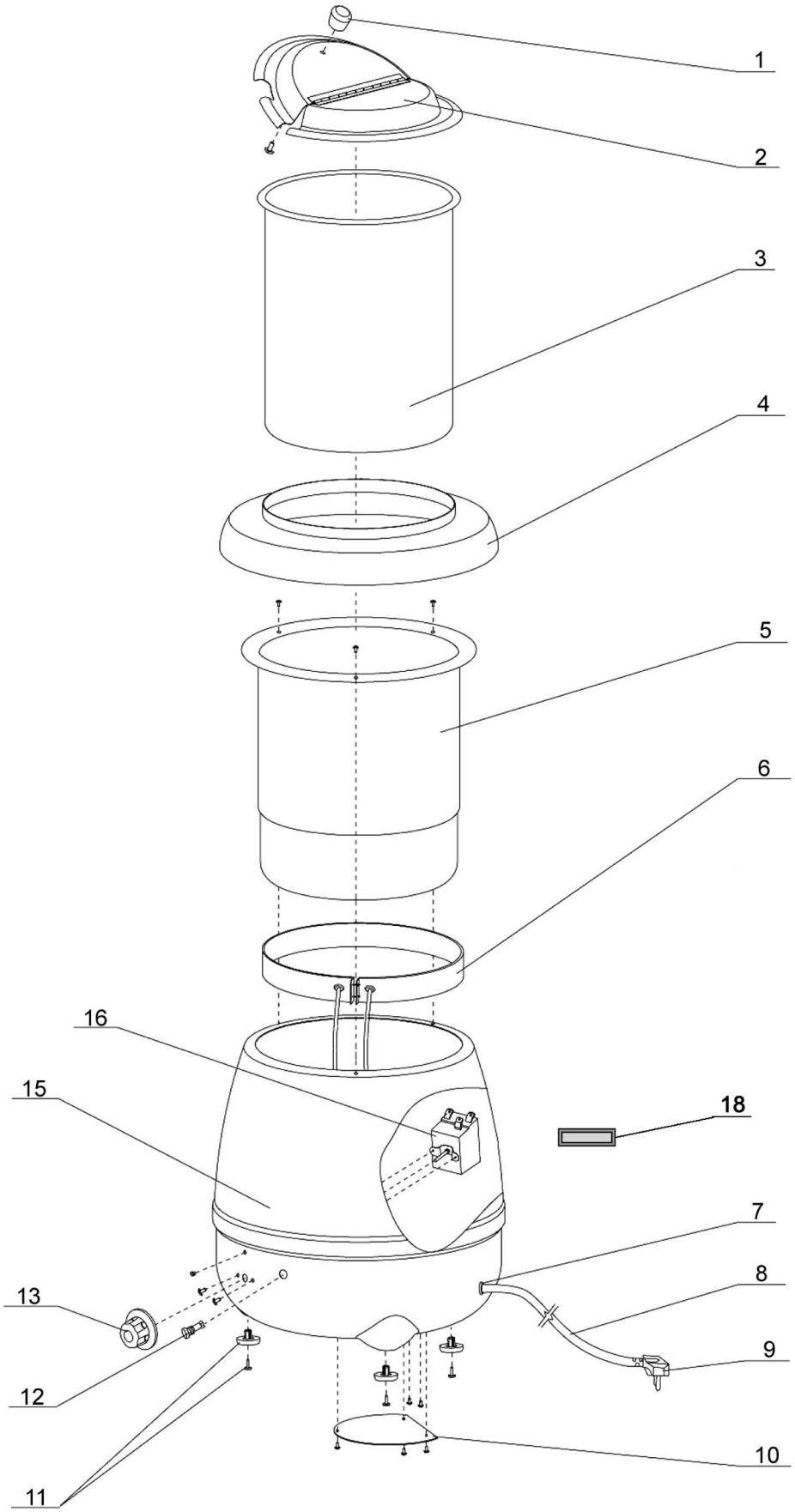

Bartscher	Suppentopf Economic, 9L, schwarz Artikel-Nr.: 100061	Explosionszeichnung 07.04.2014	Seite 1/2

Pos.	Artikelbeschreibung	Description of item	Artikel Nr./Item No.
1+2	Deckel mittig klappbar, m. Griff	Lid middle movable, w. holder	01000612
3	Einsatz, Edelstahl	Insert, stainless steel	01000611
4	Ring	Ring	010006111
5	Wasserbehälter	Water container	01000617
6	Heizkörper	Heating element	01000615
7	Zugentlastung m. Anschlusskabel	Strain relief w. power cord	010006110
8			
9			
10	Boden	Bottom	010006112
11	Fuß - Set, 3 Stück, Gummi, schwarz	Base - set, 3 pieces, rubber, black	01000616
	Fuß - Set, 3 Stück, schwarz, Gummi	Base - set, 3 pieces, black, rubber	01000619
12	Kontrolllampe, grün	Green indicator light	A01204067
13	Knebel f. Thermostat	Knob f. thermostat	026631
15	Gehäuse	Housing	010006113
16	Energieregler 13 A, 230 V	Energy regulator 13 A, 230 V	05057021010
18	Magnetschild	Magnet plate	08134