casselin	Distributeur d'eau chaude	Version : CDEC100615
	Référence : CDEC10	

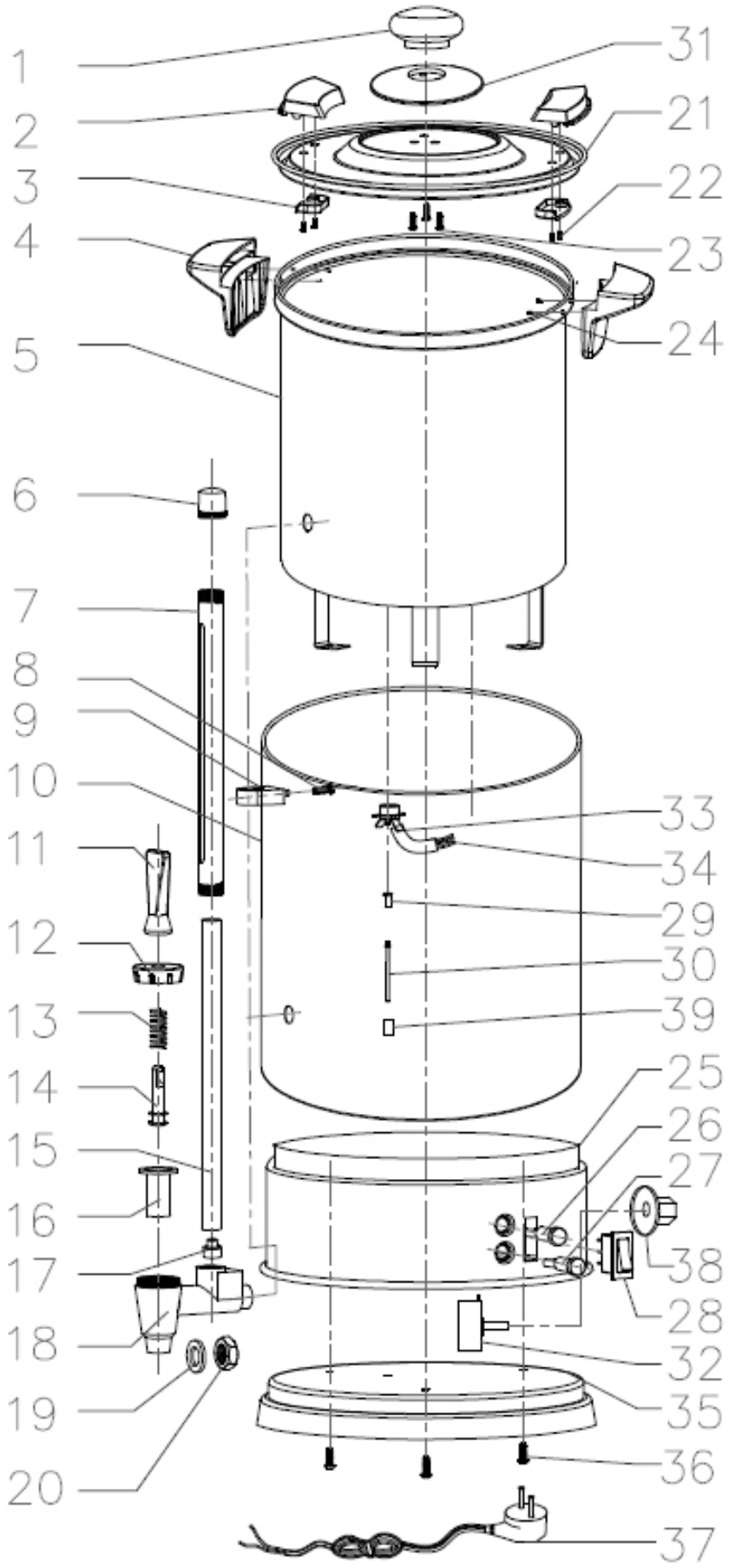

casselin	Distributeur d'eau chaude Référence : CDEC10	Version : CDEC100615

N° pièce	Description pièce	Référence
1-3+21-23+31	Couvercle Complet	PDDEC101-3
4+24	Jeu de poignées complet	PDDEC104
5	Réservoir interne	PDDEC105
6	Ecrou pour jauge d'eau	PDDEC106
7	Capot de la jauge d'eau	PDDEC107
8-9	Plaque de fixation pour la jauge à eau avec vis	PDDEC108-9
10	Cuve en inox	PDDEC1010
11-14+16+18	Robinet complet	PDDEC1011-14
15	Jauge à eau	PDDEC1015
17	Joint de la jauge d'eau	PDDEC1017
19	Joint du robinet	PDDEC1019
20	Ecrou du robinet	PDDEC1020
25	Socle inox	PDDEC1025
26	Témoin lumineux rouge de chauffage	PDDEC1026
27	Témoin lumineux vert	PDDEC1027
28	Intérrupteur	PDDEC1028
29-30+33-34+39	Thermostat de sécuité	PDDEC1029-30
32	Thermostat de régulation	PDDEC1032
35	Socle	PDDEC1035
36	Vis de fixtion du socle	PDDEC1036
37	Cordon d'alimentation	PDDEC1037
38	Bouton de réglage de température	PDDEC1038