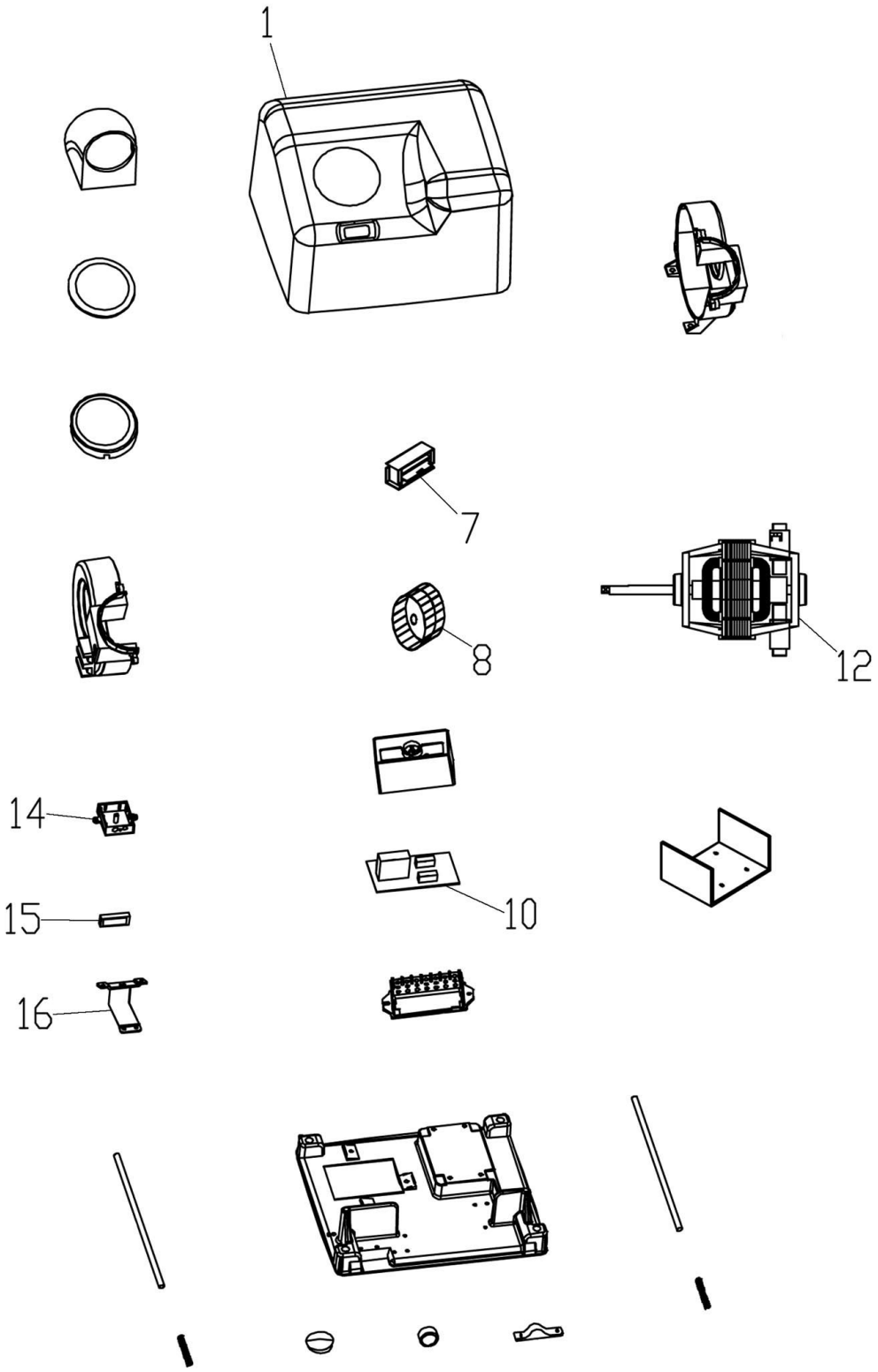

Bartscher	Händetrockner für Wandmontage Artikel-Nr.: 850.001	Explosionszeichnung 05.12.2013	Seite 1/2

Pos.	Artikelbeschreibung	Description of item	Artikel Nr./Item No.
1	Gehäuse, Edelstahl	Housing, stainless steel	08500011
7	Heizkörper	Heating element	08500012
8	Lüfter	Fan	08500015
10	Leistungselektronik	Circuit board	08500014
12	Motor	Motor	08200016
14 - 16	Sensor, Lichtschranke	Sensor, light barrier	08500013