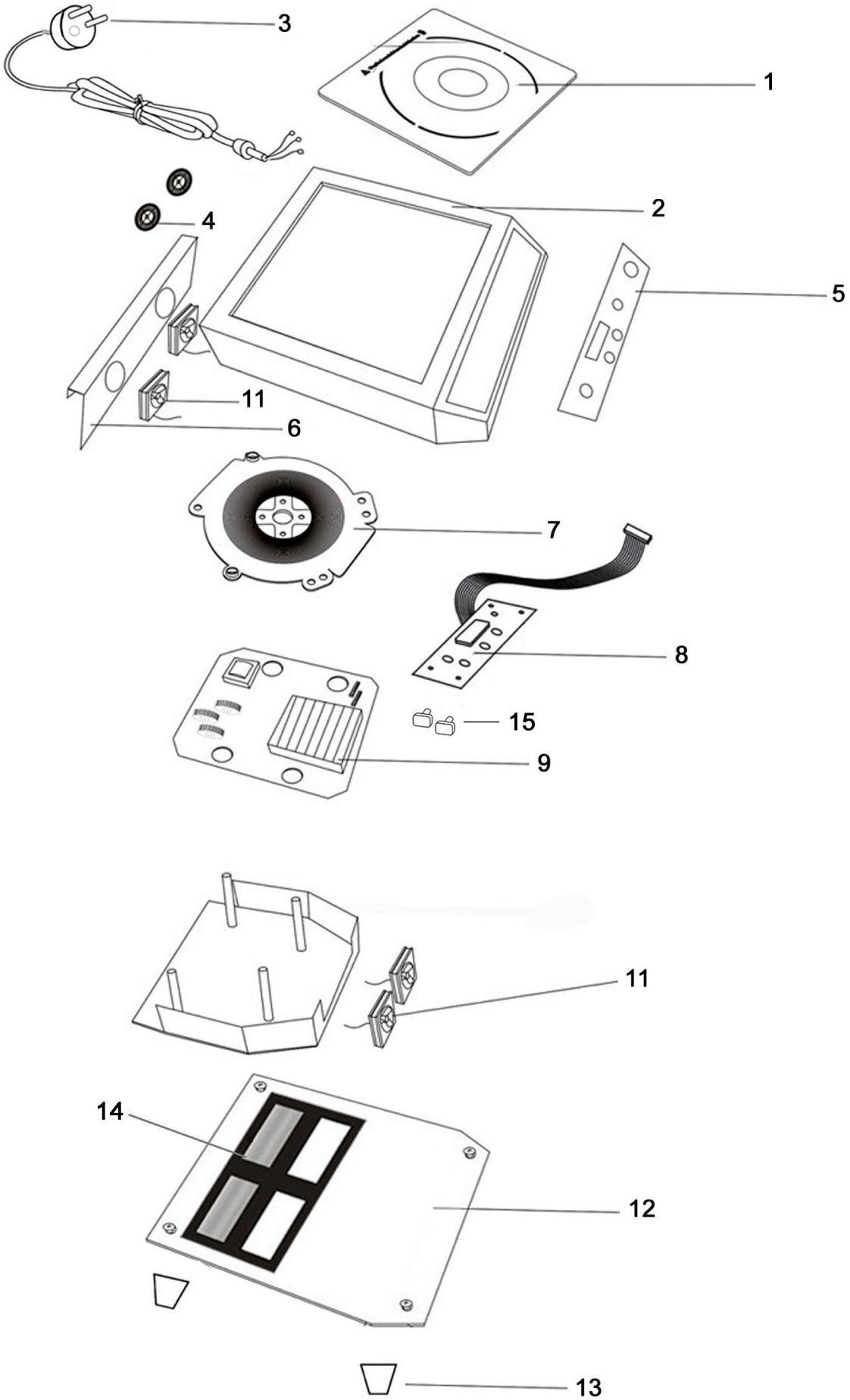

Bartscher	Induktionskocher IK 35S Artikel-Nr.: 105835S	Explosionszeichnung 29.09.2014	Seite 1/2

Pos.	Artikelbeschreibung	Description of item	ArtikelNr./ Item No.
1	Glasplatte, Keramik, Schott-Glas	Glass plate, ceramic, Schott-glass	0105835S
2,4	Gehäuse, Edelstahl	Housing, stainless steel	01058357
3	Anschlusskabel m. Stecker	Power cord w. plug	A039896
5	Bedienfeldfolie	Control panel sticker	01058351
6	Abdeckung hinten	Back cover	01059352M
7	Heizspule, 230 V, 50 Hz, 3500 W	Coil 230V 50Hz 3500W	01058352
	Heizspule 230V 50Hz 3500W	Heating coil 230V 50Hz 3500W	010583522
8	Bedienplatine, BT-350E-DIS	Control board, BT-350E-DIS	010583511
9	Platine, Reparaturset	Control board, repair set	E01058359
	Platine, 2008FBV 7 ab 7.2008	Circuit board,2008FBV 7 from 7.2008	010583510
	Platine BT-2010T1 m. EuP standard	Cir.board BT-2010T1 w. EuP standard	010583512
11	Lüfter	Fan	01058355
12	Bodenplatte	Bottom plate	01059355M
13	Fuß, Gummi	Foot, rubber	01058356
	Fuß, Aluminium	Base, aluminium	01058358
14	Filter	Filter	01059354M
15	Befestigung schwarz, Kunststoff	Fixing part black, plastic	E010583518