casselin	Percolateur	Version : CPC600615
	Référence : CPC60	

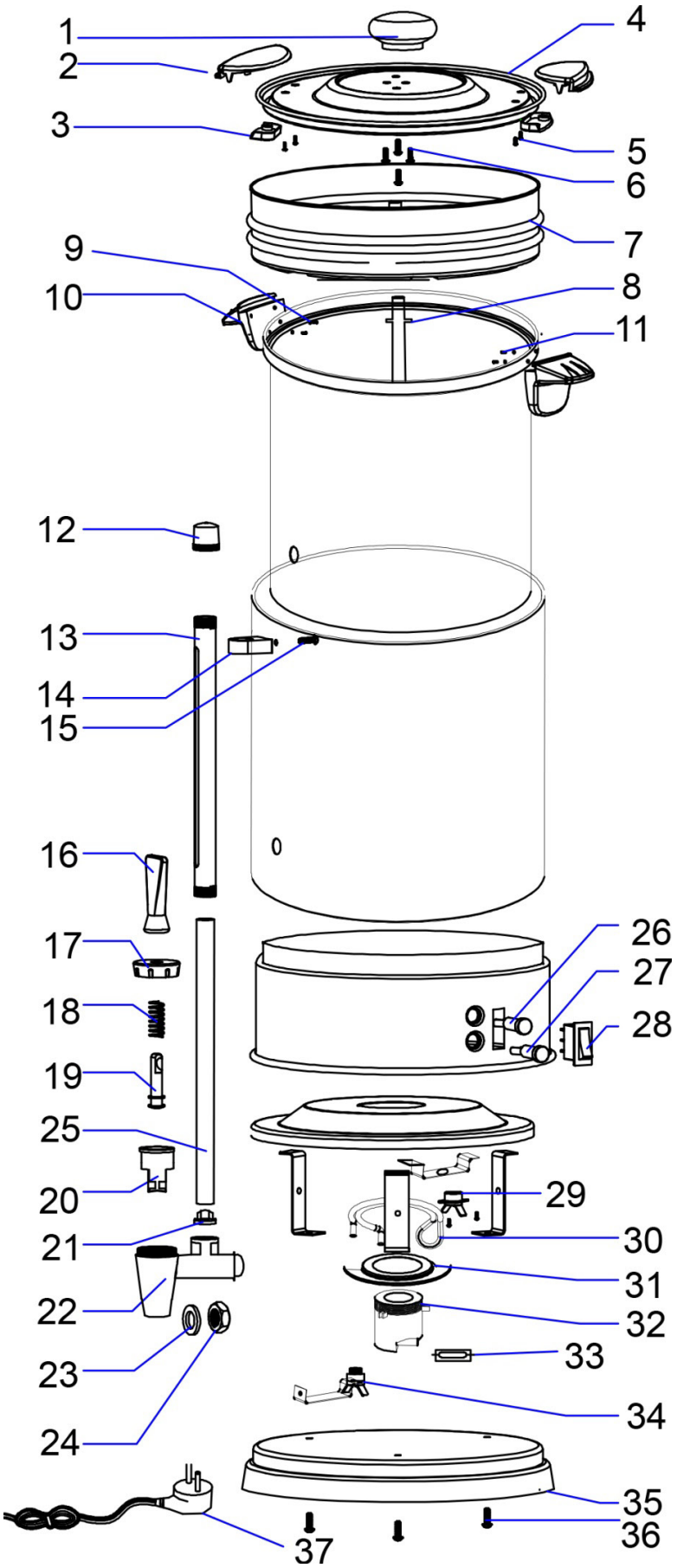

	Percolateur	Version : CPC600615
	Référence : CPC60	

N° pièce	Description pièce	Référence
1-6	Couvercle complet	PDPC601-6
7	Filtre permanent	PDPC607
8	Tube de percolation	PDPC608
9	Réservoir interne	PDPC609
10-11	Jeu de poignées complet	PDPC6010-11
12	Ecrou pour jauge d'eau	PDPC6012
13	Capot de la jauge d'eau	PDPC6013
14-15	Plaque de fixation pour la jauge à eau avec vis	PDPC6014-15
16-22	Robinet	PDPC6016-22
23	Joint du robinet	PDPC6023
24	Ecrou pour le robinet	PDPC6024
25	Jauge à eau	PDPC6025
26	Voyant rouge	PDPC6026
27	Voyant vert	PDPC6027
28	Interrupteur	PDPC6028
29	Thermostat de régulation	PDPC6029
30	Résistance de maintien de température	PDPC6030
31	Recouvrement du tube de chauffage	PDPC6031
32	Résistance de percolation	PDPC6032
33	Fusible de sécurité	PDPC6033
34	Thermostat de sécurité	PDPC6034
35	Base	PDPC6035
36	Vis 4X30	PDPC6036
37	Cordon d'alimentation	PDPC6037