casselin	Percolateur	Version : CPC1000615
	Référence : CPC100	

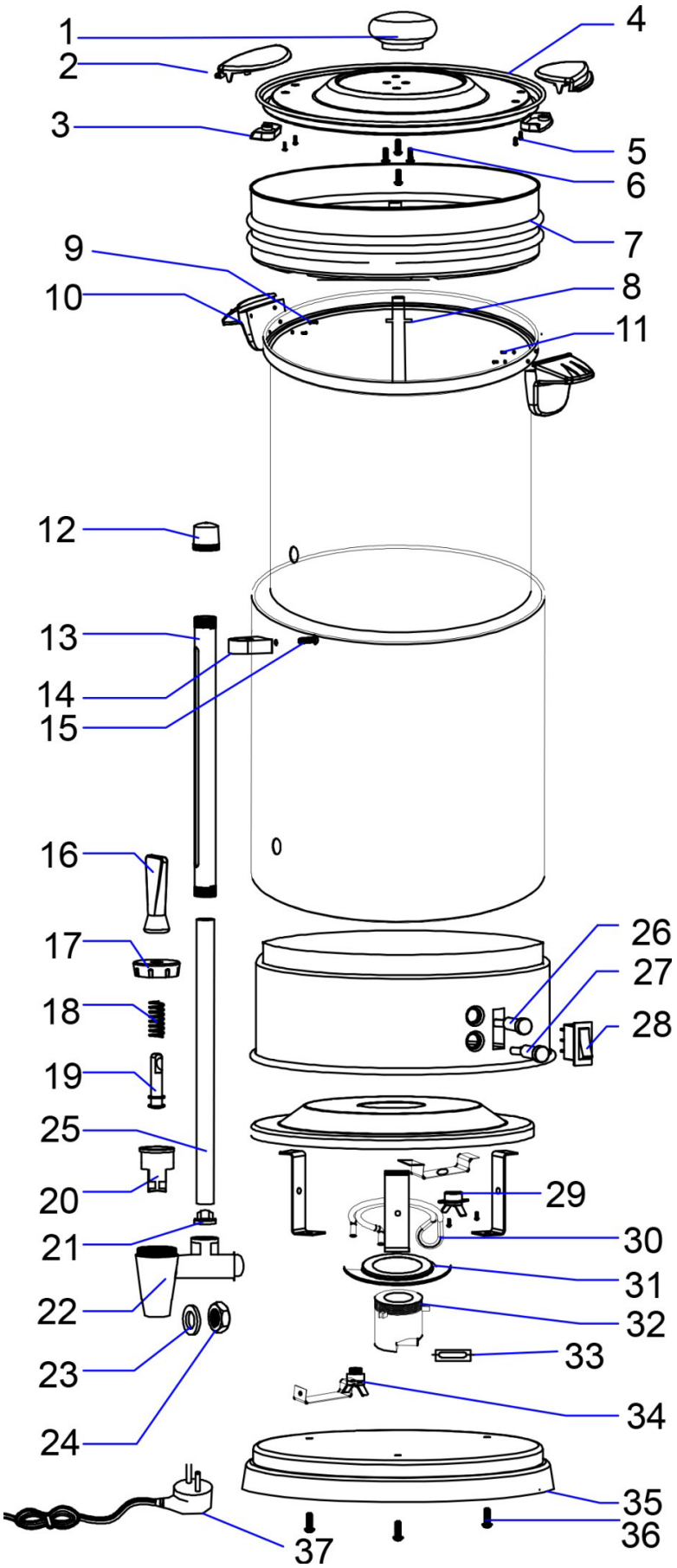

	Percolateur	Version : CPC1000615
	Référence : CPC100	

N° pièce	Description pièce	Référence
1-6	Couvercle complet	PDPC1001-6
7	Filtre permanent	PDPC1007
8	Tube de percolation	PDPC1008
9	Réservoir interne	PDPC1009
10-11	Jeu de poignées complet	PDPC10010-11
12	Ecrou pour jauge d'eau	PDPC10012
13	Capot de la jauge d'eau	PDPC10013
14-15	Plaque de fixation pour la jauge à eau avec vis	PDPC10014-15
16-22	Robinet	PDPC10016-22
23	Joint du robinet	PDPC10023
24	Ecrou pour le robinet	PDPC10024
25	Jauge à eau	PDPC10025
26	Voyant rouge	PDPC10026
27	Voyant vert	PDPC10027
28	Interrupteur	PDPC10028
29	Thermostat de régulation	PDPC10029
30	Résistance de maintien de température	PDPC10030
31	Recouvrement du tube de chauffage	PDPC10031
32	Résistance de percolation	PDPC10032
33	Fusible de sécurité	PDPC10033
34	Thermostat de sécurité	PDPC10034
35	Base	PDPC10035
36	Vis 4X30	PDPC10036
37	Cordon d'alimentation	PDPC10037