casselin	Distributeur d'eau chaude	Version : CDEC680615
	Référence : CDEC68	

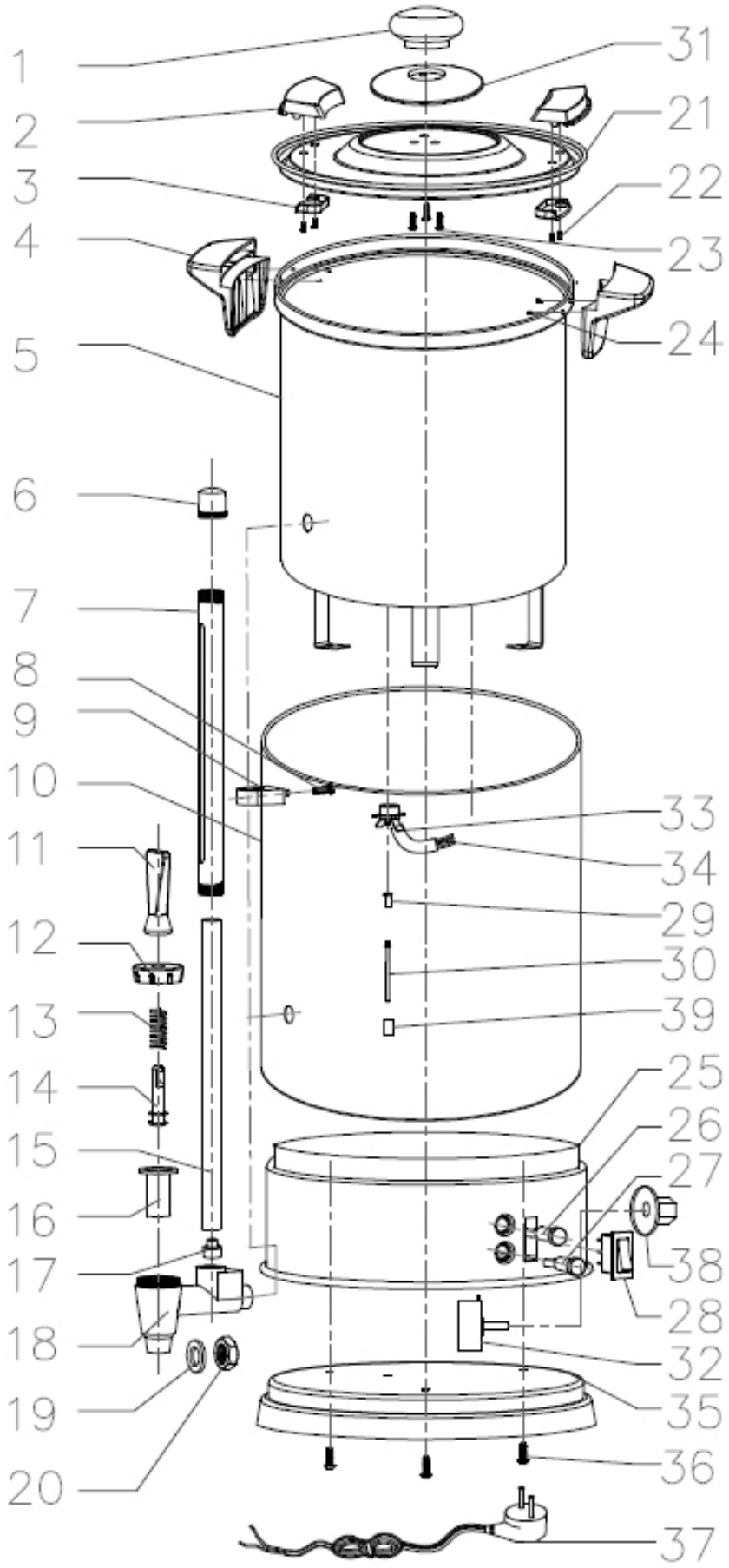

casselin	Distributeur d'eau chaude Référence : CDEC68	Version : CDEC680615

N° pièce	Description pièce	Référence
1-3+21-23+31	Couvercle Complet	PDDEC681-3
4+24	Jeu de poignées complet	PDDEC684
5	Réservoir interne	PDDEC685
6	Ecrou pour jauge d'eau	PDDEC686
7	Capot de la jauge d'eau	PDDEC687
8-9	Plaque de fixation pour la jauge à eau avec vis	PDDEC688-9
10	Cuve en inox	PDDEC6810
11-14+16+18	Robinet complet	PDDEC6811-14
15	Jauge à eau	PDDEC6815
17	Joint de la jauge d'eau	PDDEC6817
19	Joint du robinet	PDDEC6819
20	Ecrou du robinet	PDDEC6820
25	Socle inox	PDDEC6825
26	Témoin lumineux rouge de chauffage	PDDEC6826
27	Témoin lumineux vert	PDDEC6827
28	Intérrupteur	PDDEC6828
29-30+33-34+39	Thermostat de sécuité	PDDEC6829-30
32	Thermostat de régulation	PDDEC6832
35	Socle	PDDEC6835
36	Vis de fixtion du socle	PDDEC6836
37	Cordon d'alimentation	PDDEC6837
38	Bouton de réglage de température	PDDEC6838