casselin	Distributeur d'eau chaude	Version : CDEC300615
	Référence : CDEC30	

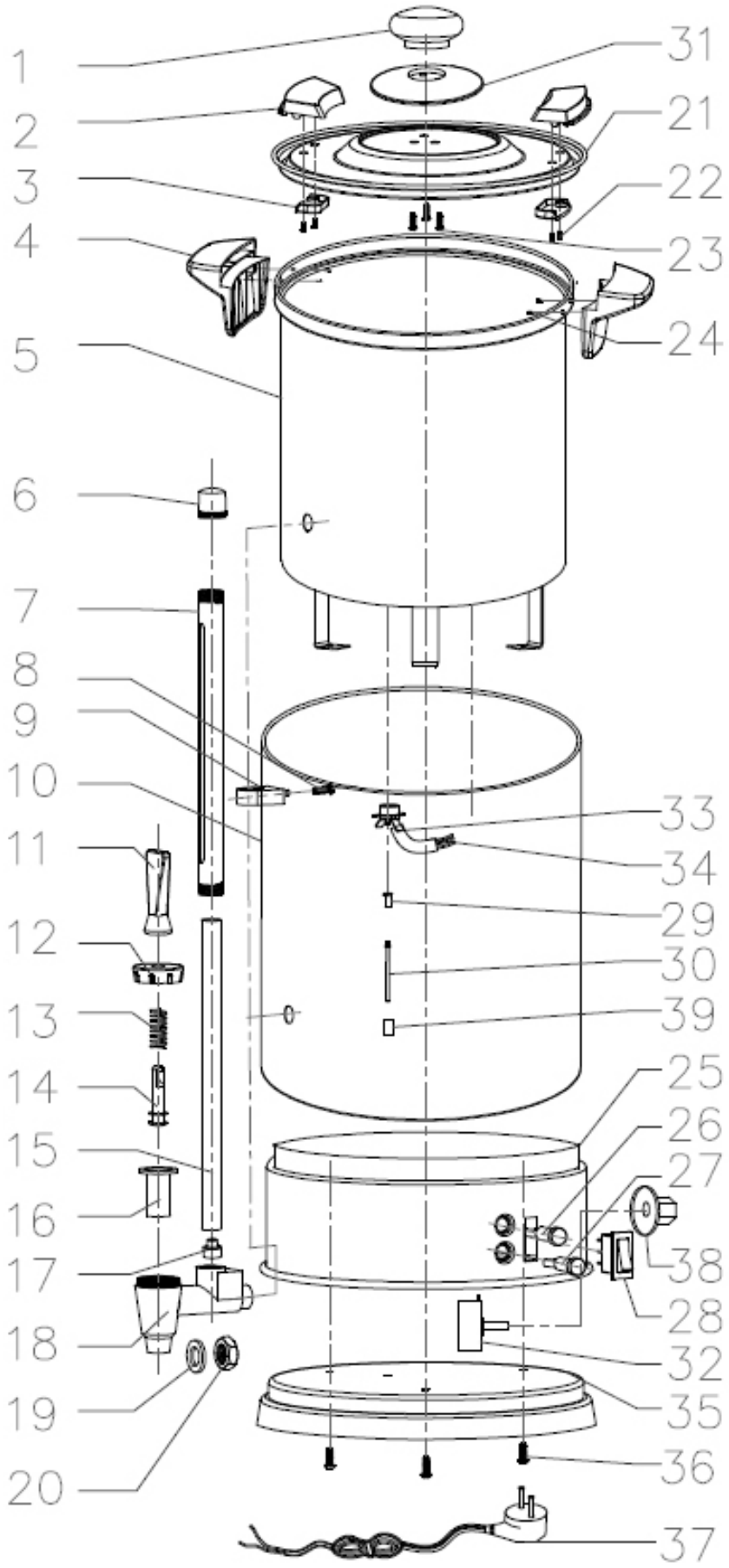

casselin	Distributeur d'eau chaude Référence : CDEC30	Version : CDEC300615

N° pièce	Description pièce	Référence
1-3+21-23+31	Couvercle Complet	PDDEC301-3
4+24	Jeu de poignées complet	PDDEC304
5	Réservoir interne	PDDEC305
6	Ecrou pour jauge d'eau	PDDEC306
7	Capot de la jauge d'eau	PDDEC307
8-9	Plaque de fixation pour la jauge à eau avec vis	PDDEC308-9
10	Cuve en inox	PDDEC3010
11-14+16+18	Robinet complet	PDDEC3011-14
15	Jauge à eau	PDDEC3015
17	Joint de la jauge d'eau	PDDEC3017
19	Joint du robinet	PDDEC3019
20	Ecrou du robinet	PDDEC3020
25	Socle inox	PDDEC3025
26	Témoin lumineux rouge de chauffage	PDDEC3026
27	Témoin lumineux vert	PDDEC3027
28	Intérrupteur	PDDEC3028
29-30+33-34+39	Thermostat de sécuité	PDDEC3029-30
32	Thermostat de régulation	PDDEC3032
35	Socle	PDDEC3035
36	Vis de fixtion du socle	PDDEC3036
37	Cordon d'alimentation	PDDEC3037
38	Bouton de réglage de température	PDDEC3038