casselin	Distributeur d'eau chaude	Version : CDEC250615
	Référence : CDEC25	

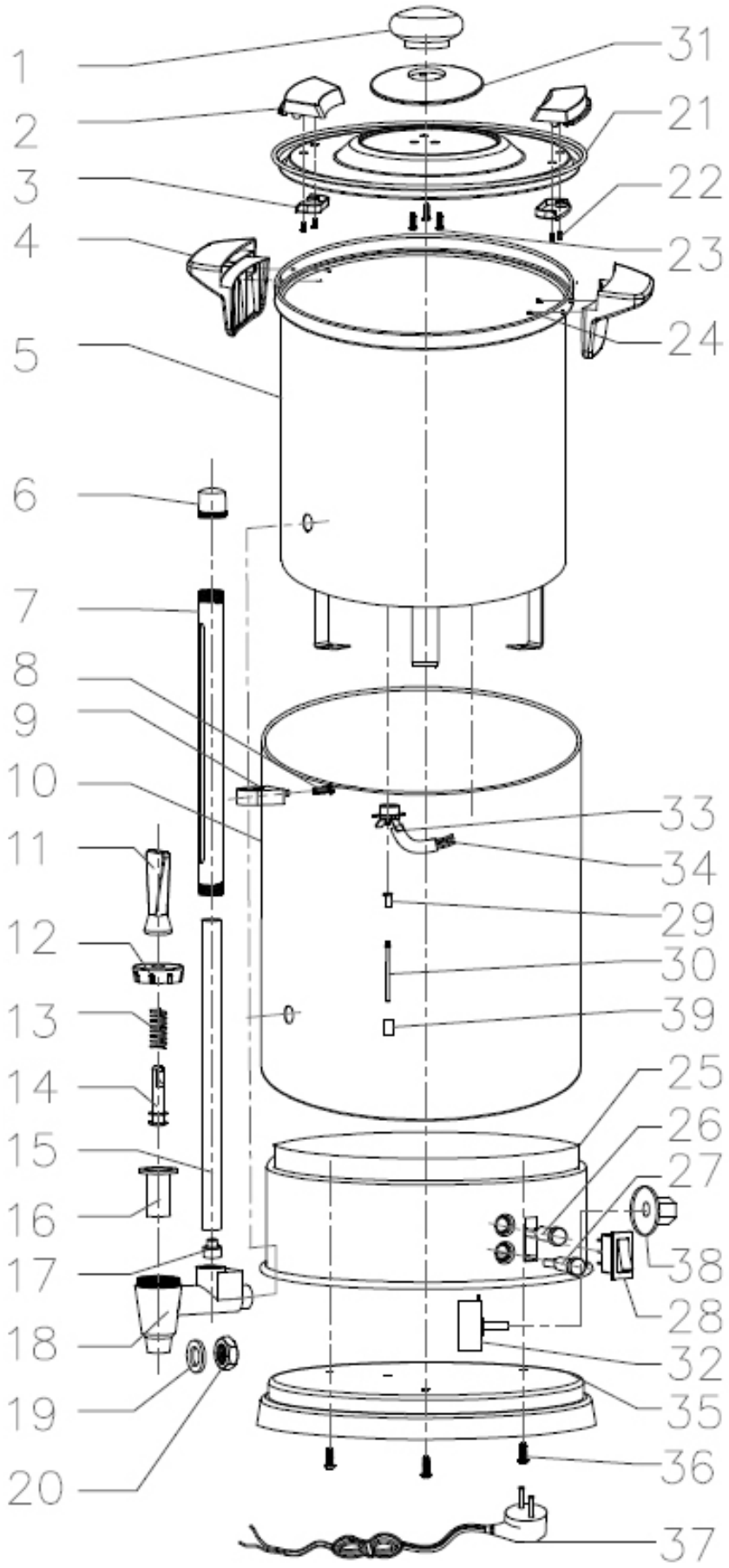

	Distributeur d'eau chaude	Version : CDEC250615
	Référence : CDEC25	

N° pièce	Description pièce	Référence
1-3+21-23+31	Couvercle Complet	PDDEC251-3
4+24	Jeu de poignées complet	PDDEC254
5	Réservoir interne	PDDEC255
6	Ecrou pour jauge d'eau	PDDEC256
7	Capot de la jauge d'eau	PDDEC257
8-9	Plaque de fixation pour la jauge à eau avec vis	PDDEC258-9
10	Cuve en inox	PDDEC2510
11-14+16+18	Robinet complet	PDDEC2511-14
15	Jauge à eau	PDDEC2515
17	Joint de la jauge d'eau	PDDEC2517
19	Joint du robinet	PDDEC2519
20	Ecrou du robinet	PDDEC2520
25	Socle inox	PDDEC2525
26	Témoin lumineux rouge de chauffage	PDDEC2526
27	Témoin lumineux vert	PDDEC2527
28	Intérrupteur	PDDEC2528
29-30+33-34+39	Thermostat de sécuité	PDDEC2529-30
32	Thermostat de régulation	PDDEC2532
35	Socle	PDDEC2535
36	Vis de fixtion du socle	PDDEC2536
37	Cordon d'alimentation	PDDEC2537
38	Bouton de réglage de température	PDDEC2538