casselin	Distributeur d'eau chaude	Version : CDEC200615
	Référence : CDEC20	

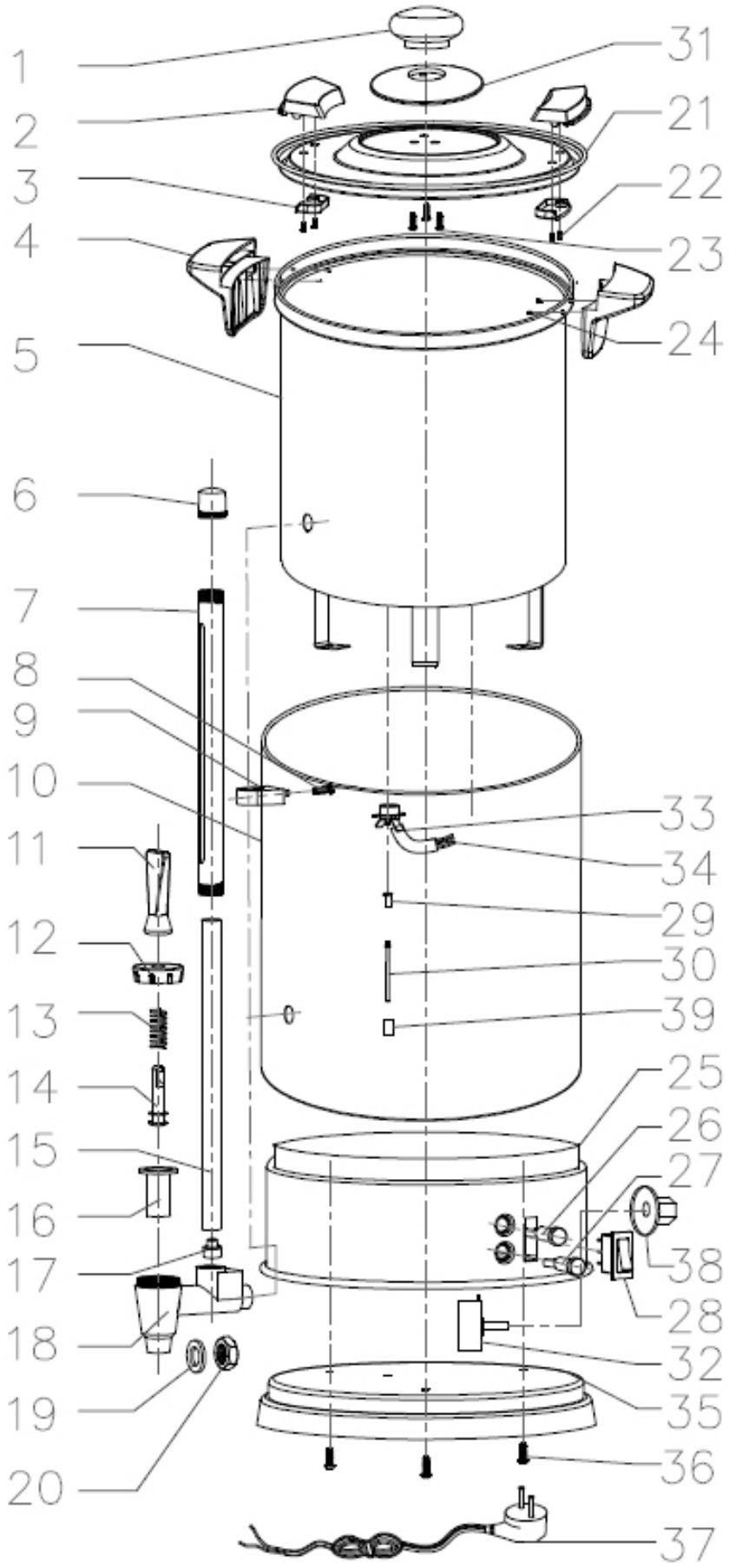

casselin	Distributeur d'eau chaude Référence : CDEC20	Version : CDEC200615

N° pièce	Description pièce	Référence
1-3+21-23+31	Couvercle Complet	PDDEC201-3
4+24	Jeu de poignées complet	PDDEC204
5	Réservoir interne	PDDEC205
6	Ecrou pour jauge d'eau	PDDEC206
7	Capot de la jauge d'eau	PDDEC207
8-9	Plaque de fixation pour la jauge à eau avec vis	PDDEC208-9
10	Cuve en inox	PDDEC2010
11-14+16+18	Robinet complet	PDDEC2011-14
15	Jauge à eau	PDDEC2015
17	Joint de la jauge d'eau	PDDEC2017
19	Joint du robinet	PDDEC2019
20	Ecrou du robinet	PDDEC2020
25	Socle inox	PDDEC2025
26	Témoin lumineux rouge de chauffage	PDDEC2026
27	Témoin lumineux vert	PDDEC2027
28	Intérrupteur	PDDEC2028
29-30+33-34+39	Thermostat de sécuité	PDDEC2029-30
32	Thermostat de régulation	PDDEC2032
35	Socle	PDDEC2035
36	Vis de fixtion du socle	PDDEC2036
37	Cordon d'alimentation	PDDEC2037
38	Bouton de réglage de température	PDDEC2038