casselin	Distributeur d'eau chaude	Version : CDEC150615
	Référence : CDEC15	

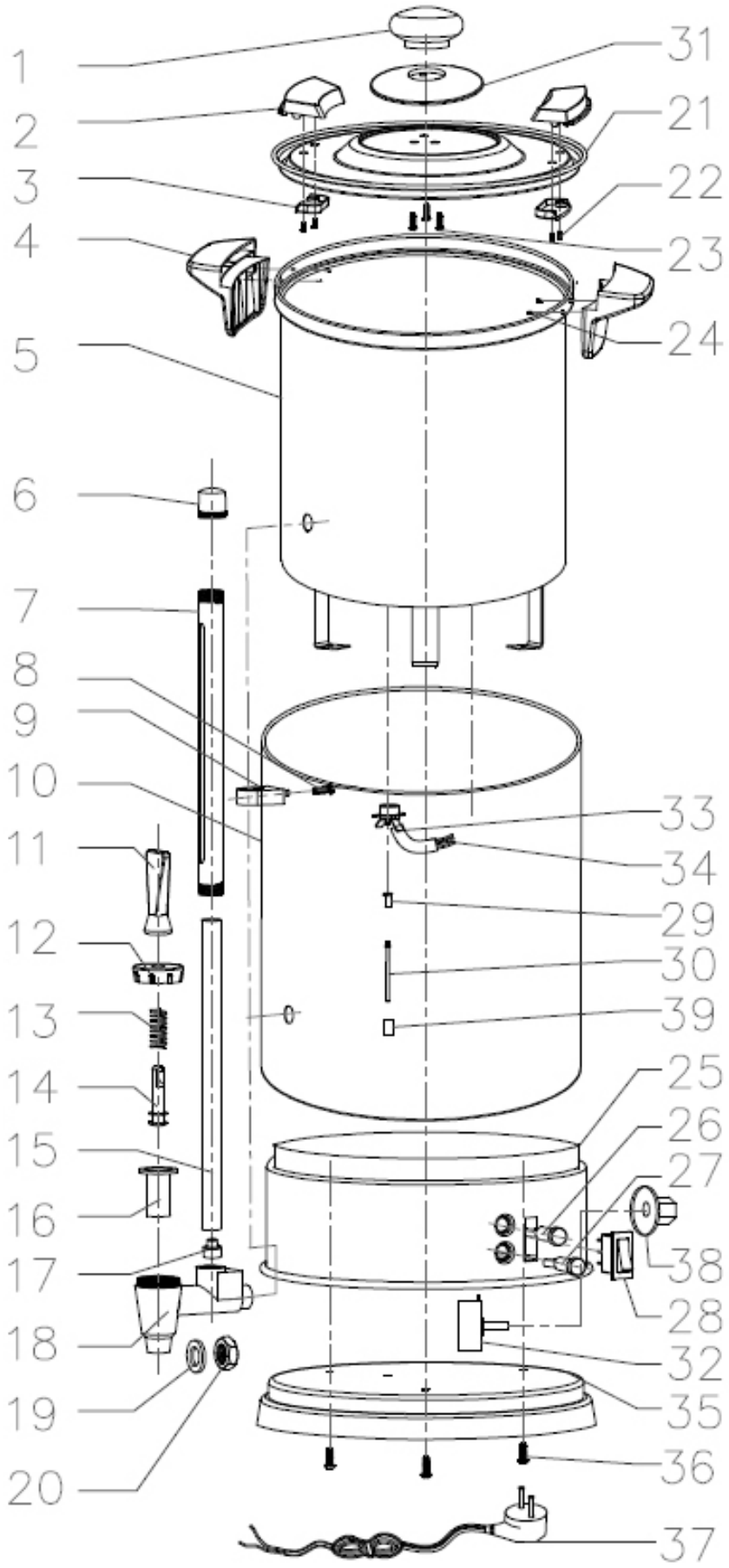

casselin	Distributeur d'eau chaude Référence : CDEC15	Version : CDEC150615

N° pièce	Description pièce	Référence
1-3+21-23+31	Couvercle Complet	PDDEC151-3
4+24	Jeu de poignées complet	PDDEC154
5	Réservoir interne	PDDEC155
6	Ecrou pour jauge d'eau	PDDEC156
7	Capot de la jauge d'eau	PDDEC157
8-9	Plaque de fixation pour la jauge à eau avec vis	PDDEC158-9
10	Cuve en inox	PDDEC1510
11-14+16+18	Robinet complet	PDDEC1511-14
15	Jauge à eau	PDDEC1515
17	Joint de la jauge d'eau	PDDEC1517
19	Joint du robinet	PDDEC1519
20	Ecrou du robinet	PDDEC1520
25	Socle inox	PDDEC1525
26	Témoin lumineux rouge de chauffage	PDDEC1526
27	Témoin lumineux vert	PDDEC1527
28	Intérrupteur	PDDEC1528
29-30+33-34+39	Thermostat de sécuité	PDDEC1529-30
32	Thermostat de régulation	PDDEC1532
35	Socle	PDDEC1535
36	Vis de fixtion du socle	PDDEC1536
37	Cordon d'alimentation	PDDEC1537
38	Bouton de réglage de température	PDDEC1538